LS-QD160H

Светильник светодиодный встраиваемый

Замена газовых ламп 250 Ватт (ДНаТ, МГЛ)

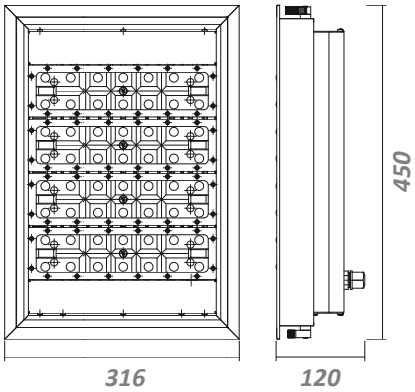

Спецификация

Электрические параметры	
Потребляемая мощность	*160 Ватт*
Напряжение питания	*AC 100-240V, 50/60Hz*
Рабочий температурный диапазон	*-40 °C … +50 °C*
Коэффициент мощности	*≥ 0,9*
Фотометрические параметры	
Световой поток	*16000 люмен*
Индекс цветопередачи (CRI)	*Ra ≥ 70*
Цветовая температура (CCT), K	4000 / 5000 / 5700
Механические параметры	
Степень защиты	*IP65*
Время работы	*60 000 часов*
Материал радиатора	*алюминий*
Материал оптики	*поликарбонат*
Габариты	*450 x 316 x 120 мм*
Вес	*5,4кг*
Габариты упаковки	*500 x 365 x 200 мм*
Вес упаковки	*6,3 кг*

60°

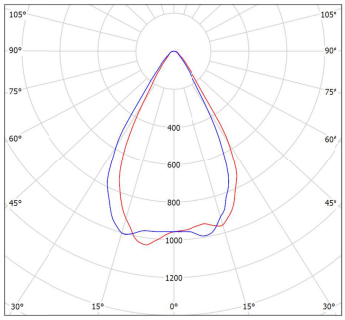

90°

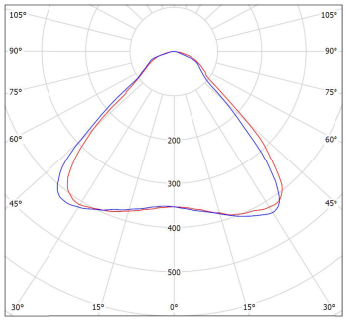

110°

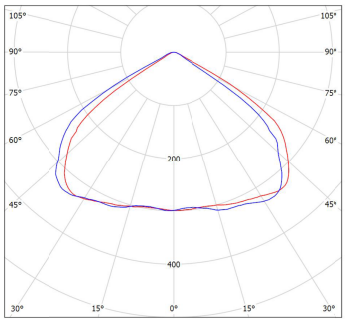

АЗС

Light Smart

www.light-smart.ru